www.efuturo.com • www.efuturo.com • www.efuturo.com • www.efuturo.com • www.efuturo.com • www.efuturo.com • www.efuturo.com • www.efuturo.com

BEDIENUNGSANLEITUNG

efuturo Ladekabel Mode 3

DE/MLI/AAI/12-11-2020

KS TOOLS Werkzeuge-Maschinen GmbH • Seligenstädter Grund 10 - 12 • D - 63150 Heusenstamm • e-mail: info@efuturo.com • www.efuturo.com

www.efuturo.com • www.efuturo.com • www.efuturo.com • www.efuturo.com • www.efuturo.com • www.efuturo.com • www.efuturo.com

BEDIENUNGSANLEITUNG
efuturo Ladekabel Mode 3

Einführung

Sehr geehrter Kunde!

Sie haben sich für ein Produkt aus dem Hause **efuturo** entschieden. Wir bedanken uns für Ihr Vertrauen, welches Sie in **efuturo** und unsere Produkte stecken. In dieser Anleitung finden Sie alle notwendigen Informationen, die Sie für den sicheren und sachgemäßen Gebrauch benötigen. Lesen Sie daher die Anleitung vor dem Gebrauch vollständig durch und beachten Sie stets die darin enthaltenen Hinweise.

Allgemeines

Diese Anleitung hilft Ihnen zur störungsfreien / gefahrlosen Inbetriebnahme und Bedienung des Gerätes.

Lesen Sie die Anleitung, bevor Sie das Gerät in Betrieb nehmen.

Diese Anleitung hilft Ihnen:

- Gefahren abzuwenden
- das Gerät kennen zu lernen
- die optimale Funktion zu erreichen
- rechtzeitig Mängel zu erkennen und zu beheben
- Störungen durch unsachgemäße Installation zu vermeiden
- Reparaturkosten und Ausfallzeiten zu verhindern
- Zuverlässigkeit und Lebensdauer des Gerätes zu erhöhen
- Gefährdung der Umwelt zu verhindern

Die Anleitung ist ein wichtiger Bestandteil des Produktes und muss zum späteren Gebrauch aufbewahrt werden.

Für Schäden, die durch die Nichtbeachtung dieser Anleitung entstehen, übernimmt die **efuturo GmbH** keine Haftung.

Bestimmungsgemäße Verwendung

ⓘ Prüfung: Ladekabel im Zweifelsfall durch eine Elektrofachkraft auf Tauglichkeit prüfen lassen.

Mit unseren MODE 3 Ladekabeln können Sie ihr Elektro- oder Hybridfahrzeug an dafür geeigneter Ladeinfrastruktur aufladen.

Die Anleitung ist ein wichtiger Bestandteil des Produktes und muss zum späteren Gebrauch aufbewahrt werden.

Für Schäden, die durch die Nichtbeachtung dieser Anleitung entstehen, übernimmt die **efuturo GmbH** keine Haftung.

Eine andere Verwendung ist nicht zulässig und dadurch bestimmungswidrig. Das Ladekabel ist nur sicher, wenn diese Betriebsanleitung und die Dokumentation zum Fahrzeug beachtet werden.

- Lesen Sie vor Gebrauch des Ladekabels diese Bedienungsanleitung und die Dokumentation zu ihrem Fahrzeug
- Nichtbeachtung der Hinweise in dieser Bedienungsanleitung kann zu Personen- oder Sachschäden führen, wie z. B. elektrischen Schlag, Kurzschluss oder Brand

www.efuturo.com • www.efuturo.com • www.efuturo.com • www.efuturo.com • www.efuturo.com • www.efuturo.com • www.efuturo.com

BEDIENUNGSANLEITUNG
efuturo Ladekabel Mode 3

Bestimmungswidrige Verwendung

Dies ist ein Mode 3 Ladekabel, das nur für Elektrofahrzeuge mit Typ 1 / Typ2 Steckdose geeignet ist. Verwenden Sie es nicht für Elektrofahrzeuge mit anderen Typ-Steckdosen.

Durch eine bestimmungswidrige Verwendung erhöht sich das Risiko von Personen- und Sachschäden. Verboten sind insbesondere:

- Das Ladekabel verändern oder manipulieren
- Ladekabel an fehlerhafte oder ungeeignete Ladeinfrastruktur anschließen, die z. B. nicht für eine entsprechende Dauerbelastung ausgelegt ist
- Defektes Ladekabel verwenden

Für alle Personen- und Sachschäden, die aufgrund bestimmungswidriger Verwendung entstehen, ist der Anwender verantwortlich. Die **efuturo GmbH** übernimmt keine Haftung für Bedienfehler und Schäden, die aus bestimmungswidriger Verwendung entstehen.

Grundlegende Sicherheitshinweise

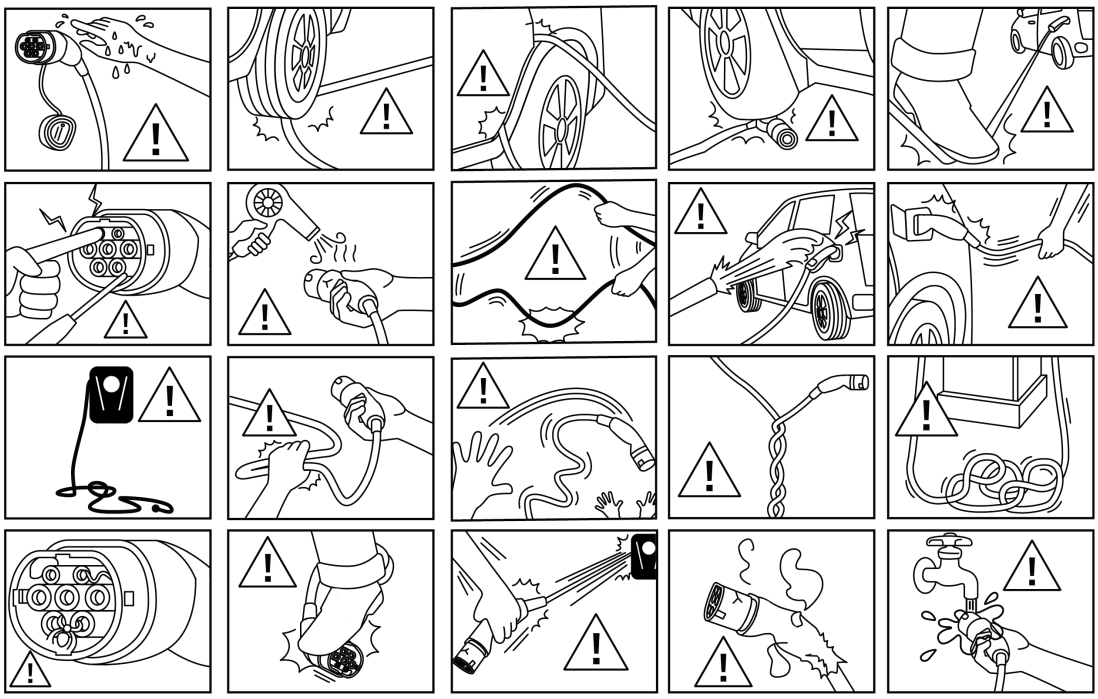

- Stecker nicht überfahren
- Ladekabel nicht überfahren
- Ladekabel nicht einklemmen
- Ladekabel nur direkt am Stecker aus der Ladesteckdose ziehen
- Stecker und Kabel nicht erhitzen
- Kabel nicht knicken
- Kabel nicht verdrillen
- Kinder vom Ladekabel fernhalten
- Tiere vom Ladekabel fernhalten
- Keine Adapterstecker oder Verlängerungskabel verwenden
- Ladekabel an fehlerfreie und geeignete Ladeinfrastruktur anschließen
- Steckverbindungen und Steckvorrichtungen vor Feuchtigkeit und Flüssigkeiten schützen
- Ladekabel nicht in explosionsgefährdeter Umgebung verwenden, in der sich brennbare Flüssigkeiten, Gase oder Stäube befinden

www.efuturo.com • www.efuturo.com • www.efuturo.com • www.efuturo.com • www.efuturo.com • www.efuturo.com • www.efuturo.com

BEDIENUNGSANLEITUNG
efuturo Ladekabel Mode 3

Technische Daten

Modell	3,7 kW	7,4 kW	11 kW	22 kW
Stecker fahrzeugseitig	Typ 1/2	Typ 1/2	Typ 2	Typ 2
Lademodus	Mode 3	Mode 3	Mode 3	Mode 3
Schutzklasse	IP 44 (mit Schutzkappe)	IP 44 (mit Schutzkappe)	IP 44 (mit Schutzkappe)	IP 44 (mit Schutzkappe)
Betriebstemperatur	-25°C bis +50°C	-25°C bis +50°C	-25°C bis +50°C	-25°C bis +50°C
Kabelform	spiral	spiral /gerade	spiral /gerade	spiral /gerade
Kabel	3 G 2,5 + 0,5	3 G 6,0 + 0,5	5 G 2,5 + 0,5	5 G 6,0 + 0,5
Zertifizierung	TÜV, CE, RoHS	TÜV, CE, RoHS	TÜV, CE, RoHS	TÜV, CE, RoHS
Ladeleistung	bis zu 3,7 kW	bis zu 7,4 kW	bis zu 11 kW	bis zu 22 kW
Nennspannung	230 V	230 V	400 V	400 V
Nennfrequenz	50 Hz	50 Hz	50 Hz	50 Hz
Nennstrom	16 A	32 A	16 A	32 A
Überhitzungsschutz	ja	ja	ja	ja

Bedienung

BESCHÄDIGTES LADEKABEL – LEBENSGEFAHR DURCH STROMSCHLAG

Ein beschädigtes Ladekabel kann zum Tod oder zu schweren Verletzungen führen.

- Ladekabel vor jedem Gebrauch auf Beschädigungen (z. B. Risse) prüfen
- Beschädigtes Ladekabel nicht verwenden

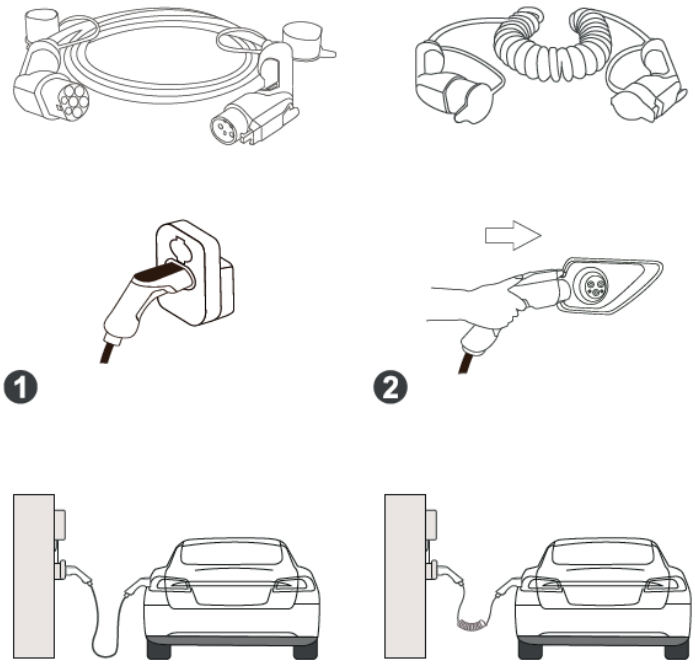

Ladevorgang starten

- Ladekabel abwickeln
- Schutzkappe vom Stecker auf der Fahrzeug- und Infrastrukturseite abnehmen
- Typ 1 bzw. Typ 2 Stecker Fahrzeug- und Infrastrukturseitig einstecken
- Ladevorgang am Fahrzeug starten

www.efuturo.com • www.efuturo.com • www.efuturo.com • www.efuturo.com • www.efuturo.com • www.efuturo.com • www.efuturo.com

Ladevorgang beenden

- Sobald das Fahrzeug geladen ist, den Ladevorgang beenden
- Ladevorgang am Fahrzeug beenden
- Typ 1 bzw. Typ 2 Stecker Fahrzeug- und Infrastrukturseitig ausstecken
- Schutzkappe am Stecker auf der Fahrzeug- und Infrastrukturseite aufstecken
- Ladekabel knickfrei aufwickeln
- Ladekabel ordnungsgemäß im Fahrzeug verstauen

Lagerung

Während des normalen Gebrauchs führen Sie das Ladekabel in der Regel im Fahrzeug mit. Hierfür können Sie die dafür vorgesehene Tragetasche von **efuturo** verwenden. Stecken Sie die werksseitig angebrachten Schutzkappen auf die Ladestecker und wickeln Sie anschließend das Ladekabel knickfrei auf. Verstauen Sie dies nun in Ihrem Fahrzeug. Bei längerer Lagerung sollten Sie das Ladekabel vorher reinigen.

Reinigung

Je nach Verschmutzung und Einsatzbedingungen kann das Ladekabel mit einem trockenen oder feuchten Tuch gereinigt werden.

⚠ **Keine scharfen Reinigungsmittel verwenden**

Entsorgung

Das Ladekabel darf nicht über den Hausmüll entsorgt werden.

- Bitte schicken Sie uns das defekte Ladekabel zurück. Wir übernehmen für Sie die fachgerechte Entsorgung
- Bei Fragen Händler oder Entsorger kontaktieren
- Entsorgen Sie das Verpackungsmaterial in die Sammelbehälter für Pappe, Papier und Kunststoffe